METEOR

ANBAUGERÄTE FÜR BAGGER - LADER - TELESKOPLADER

PRODUKTPALETTE ENTASTUNG - LAND UND FORSTWIRTSCHAFT - HOCH - UND TIEFBAU

Coupéco

UNE DIFFÉRENCE DE TAILLE

EIN DER NATUR GEWIDMETES FACHWISSEN

Ein Know-how, ganz der Baumpflege gewidmet

Der in Frankreich führende Hersteller von Schneidwerkzeugen COUP'ECO feierte 2020 sein 25-jähriges Jubiläum. Das Unternehmen wurde in der Charente-Maritime in einer Naturlandschaft gegründet, die den Wunsch weckt, sie zu erhalten, und hat sich auf die Herstellung von umweltfreundlichen Schneidbalken spezialisiert. Diese Schnitttechnik ist die einzige, die es ermöglicht, Bäume und Hecken so zu beschneiden, dass ihr Aussehen erhalten bleibt.

Mit diesen Werkzeugen bietet COUP'ECO den Verwendern die Möglichkeit, die Äste von Bäumen und Hecken sauber zu beschneiden, ohne zu zerkleinern oder zu häckseln. Diese Technik schränkt die Entwicklung von Krankheiten ein, fördert einen gesunden Wiederaufwuchs der Vegetation und trägt zur Verkehrssicherheit bei.

Seine Werkzeuge, die so genannten Lamiers bzw. Schneidbalken, sind das Herzstück ihrer Arbeit und können sowohl auf Traktoren, Baggern, Teleskopstaplern, Frontladern und anderen Trägerfahrzeugen montiert werden. So gestaltet COUP'ECO seine Schneidbalken, um den Bedürfnissen im Zusammenhang mit der Entastung von Wäldern, dem Obstanbau und der Pflege von Grünflächen gerecht zu werden..

Ein Team, das auf die Bedürfnisse seiner Kunden eingeht

Das Verkaufsteam begleitet jeden Kunden, um mit ihm sein Lastenheft aufzustellen und ihn in enger Zusammenarbeit mit dem Konstruktionsbüro zu beraten. Letzteres entwickelt intern die Katalogprodukte und studiert die maßgeschneiderten Projekte. Das erworbene Know-how ermöglicht es, die Kunden zu beraten, um sie bei der Auswahl und Nutzung des Materials bestmöglich zu unterstützen. Seit mehreren Jahren baut COUP'ECO seine internationale Präsenz aus, wodurch das Unternehmen in der Lage ist, die richtigen Lösungen für spezifische und maßgeschneiderte Größenanforderungen anzubieten.

Der Qualitätsstandard, für den COUP'ECO seinen Namen heranzieht, wird durch seine Herstellungsverfahren, eine systematische interne Kontrolle und die Rückverfolgbarkeit der Teile optimiert. Das Lager versendet Originalersatzteile und anpassungsfähige Teile für COUP'ECO Schneidbalken. Der Kundendienst greift flexibel auf alle COUP'ECO Maschinen ein.

DIE BAUMPFLEGE-PRODUKTREIHE SPEZIELLE ANPASSUNG AN MULTI-TRÄGER

Anpassung an Bagger/ Frontlader/Teleskopstapler

Langlebigkeit und Robustheit

Maßgeschneidert

Mehrzweckverwendung

METEOR

Einfachheit und Ergonomie

Bemerkenswerte Schnittkapazitäten

SCHNEIDBALKEN FÜR BAGGER		
METEOR P80	Die kostengünstige Lösung	S5
METEOR P260	Die Heckenpflege	S6
METEOR P90	Die Mehrzweckverwendung	S7
METEOR P180	Die Referenz für Straßenränder	S8
METEOR P360	Die Lösung für große Höhen	S9
SCHNEIDBALKEN FÜR FRONTLADER		
METEOR MD100	Speziell für Kleinlader	S11
METEOR MD110	Großer Seitenverschub auf kleinem Lader	S12
METEOR T90C	Die Multi-Träger-Lösung	S13
SCHNEIDBALKEN FÜR TELESKOPLADER		
METEOR T90R	Einfach und kostengünstig	S15
METEOR T90C	Die Multi-Träger-Lösung	S16
METEOR T90	Speziell für Intensivarbeiten	S17

meteor

SCHNEIDBALKEN FÜR BAGGER

DIE KOSTENGÜNSTIGE LÖSUNG

METEOR P80

VERSORGUNG
über die Hydraulikleitung des Baggers

EINBLATTMESSER
mit einem Ø 700 mm Sägeblatt ausgestattet

OPTIONAL
nachfüllventil

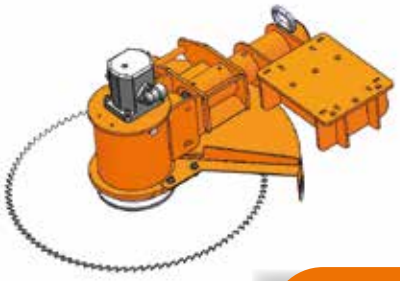

6-LOCH-ANPASSUNGS-PLATINE

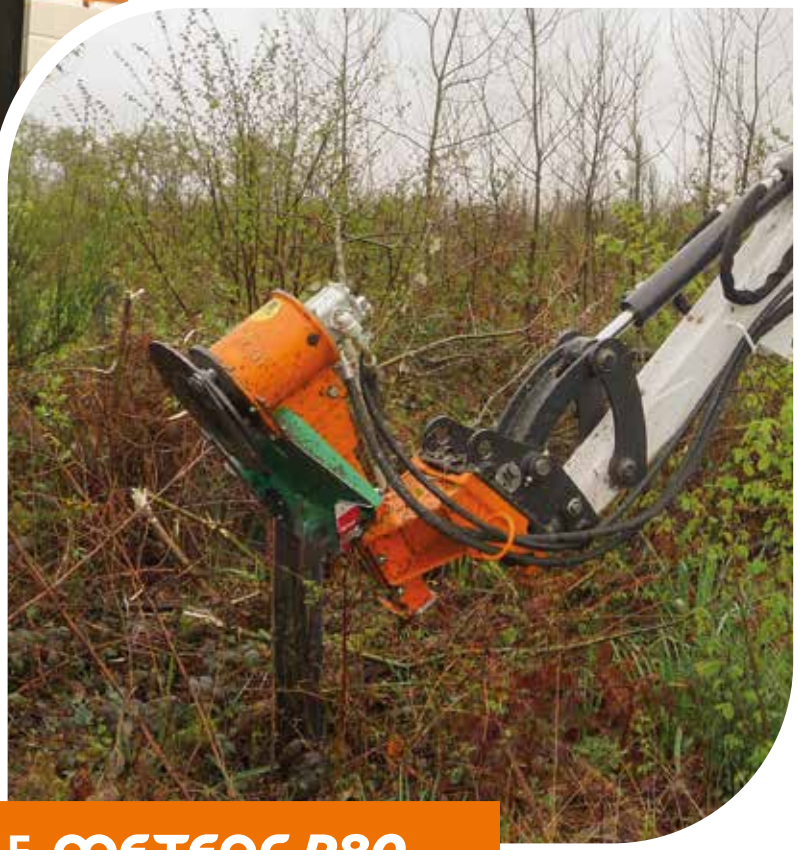

OPTIONAL
montage auf einem Schlegelblech

HAUPTVORTEILE METEOR P80

- Einblattsäge spezialisiert für die Pflege von Waldwegen, Waldrändern und Feldrändern
- Das ideale Gerät für die private Nutzung sowie für landwirtschaftliche Lohnunternehmen
- Kostengünstige und platzsparende Lösung
- Montage auf Bagger bis 2,5 Tonnen
- Zwei Arbeitsstellungen: vertikal und horizontal, jeweils handbetätigt

TECHNISCHE DATEN

Modell	Schneidbalken	Anz. Messer/ Teller	Durch-messer (mm)	Schnittkapazität (mm)		Schnittbreite (m)	Hydraulikfluss und Druck	Drehzahl (U/min)	Maschinen-gewicht* (kg) *Ohne Aufhängung
				Balken	Sägeblatt				
METEOR P80	1700	1	700	25	240	0,7	45 L/min bei 170 bar	2000	60

DIE HECKENPFLEGE

METEOR P260

SCHNEIDBALKEN
länge 150 cm

MANUELLER VERSATZ
um sich rechts und links vom Bagger zu positionieren

OPTIONAL
verhakungsein-richtung

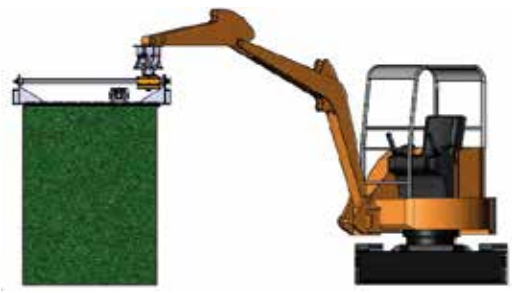

MANUELLER 90°-SCHWENK
zur Wiederherstellung des Winkels bei horizontaler Arbeit

HAUPTVORTEILE METEOR P260

- Die Alternative für die Pflege von Hecken mit einem Astdurchmesser von bis zu 30 mm
- Ein einziges fahrbares Messer
- Montage an Bagger ab 1,7 Tonnen

TECHNISCHE DATEN

Modell	Werkzeug	Schnittkapazität (mm)	Schnittbreite (m)	Hydraulikfluss und Druck	Maschinengewicht* (kg) *Ohne Aufhängung
METEOR P260	Schneidbalken	30	1,5	20-40 L/min bei 210 bar	150

DIE MEHRZWECKVERWENDUNG

METEOR P90

SCHNEIDBALKEN
mit 1 bis 5 Sägeblättern ausgestattet

MEHRERE DURCHMESSER DER SÄGEBLÄTTER
600, 700, 900 mm

VERSORGUNG
über die Hydraulikleitung des Baggers

NACHSPEISEVENTIL
Serienmäßig

HYDRAULIKMOTOR
mit Zahnrädern oder Schaufeln, abhängig von der Förderleistung des Trägerfahrzeugs

HAUPTVORTEILE METEOR P90

- Ideal für Waldränder, Waldwege und Feldränder
- Endbenutzer: Privatpersonen oder landwirtschaftliche Lohnunternehmen
- Ermöglicht eine kostengünstige Durchführung von Entastungsarbeiten je nach Bedarf
- Anbau an Bagger zwischen 5 und 12 Tonnen
- Schneidbalken mit mehreren Messerscheiben für die Pflege
- Einblattmesser mit großem Durchmesser zum Entasten
- Rechts- oder Linksschwenkung um 90° durch Hydraulikzylinder
- Optionales Kupplungssystem für alle Marken

TECHNISCHE DATEN

Modell	Schneidbalken	Anz. Messer/ Teller	Durchmesser (mm)	Schnittkapazität (mm)		Schnittbreite (m)	Hydraulikfluss und Druck	Drehzahl (U/min)	Maschinen-gewicht* (kg) *Ohne Aufhängung
				Balken	Sägeblatt				
Anbau an Bagger zwischen 5 und 7 Tonnen									
METEOR P90	3600	3	600	25	200	1,53	45 L/min bei 170 bar	2000	350
	4600	4				2			395
	1700	1	700		240	0,7			350
Anbau an Bagger zwischen 8 und 11 Tonnen									
METEOR P90	1700	1	700	25	240	0,7	45 L/min bei 170 bar	2000	350
	3700	3				1,68			440
	4700	4				2,2			485
	1700	1				0,7	85 L/min bei 150 bar		375
Anbau an Bagger ab 12 Tonnen									
METEOR P90	1900	1	900	NA	500	0,9	75 L/min bei 180 bar	1600 - 1900	460
	2900	2				1,55			525
	4700	4	700	25	240	2,2	85 L/min bei 150 bar	2000	500
	5700	5				2,65			565

DIE REFERENZ FÜR STRASSENRÄNDER

METEOR P180

KARTIERUNG
der Zylinder

MIT 1 BIS 5 SÄGEBLÄTTERN AUSGESTATTETER SCHNEIDBALKEN
2 Durchmesser der Sägeblätter: 700, 900 mm

SCHWENKUNG NACH RECHTS ODER LINKS UM 90°

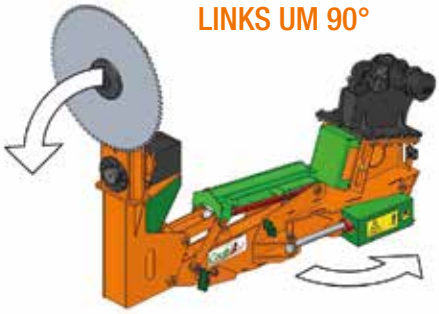

Durch ein Zylinder betätigte vertikale oder horizontale Neigung

HAUPTVORTEILE METEOR P180

- Für alle Arbeiten in Schräglage und beim Schneiden bei maximaler Höhe des Auslegers
- Effizient an verkehrsreichen Straßenrändern dank der Position des Schneidbalkens auf der linken oder rechten Seite
- Eine zuverlässige Lösung für Unternehmer und Kommunen
- Anbau an Bagger ab 12 Tonnen
- Mehrblatt- oder Einblattbetrieb
- Schneidbalken für den intensiven Einsatz
- Optionales Kupplungssystem für alle Marken

TECHNISCHE DATEN

Modell	Schneidbalken	Anz. Messer/ Teller	Durch-messer (mm)	Schnittkapazität (mm)		Schnittbreite (m)	Hydraulikfluss und Druck	Drehzahl (U/min)	Maschinen-gewicht* (kg) *Ohne Aufhängung
				Balken	Sägeblatt				
METEOR P180	1900	1	900	NA	500	0,9	75 L/min bei 180 bar	1600 - 1900	720
	2900	2				1,55			760
	4700	4	700	25	240	2,2	85 L/min bei 150 bar	2000	750
	5700	5				2,65			810

DIE LÖSUNG FÜR GROSSE HÖHEN

METEOR P360

HYDRAULISCHER LAMELLENMOTOR

EINBLATTMESSER
Ø 700 oder Ø 900 mm

SCHWENKKRANZ
rechts und links
kompakt

NACHSPEISEVENTIL
serienmäßig

FUNKTIONSWAHLSCHALTER
drei Bewegungsabläufe
mitgeliefert

HAUPTVORTEILE METEOR P360

- Schneidet auf drei Seiten des Baumes, ohne das Trägerfahrzeug zu bewegen
- Anbau an Bagger erst ab 10 Tonnen
- Verstärktes Einblatt-Sägeblatt
- Eine Schnitttechnik, die die Vernarbung am Stamm fördert, für eine qualitativ hochwertige Entastung
- Optionales Kupplungssystem für alle Marken
- Abstellstützen für die Lagerung

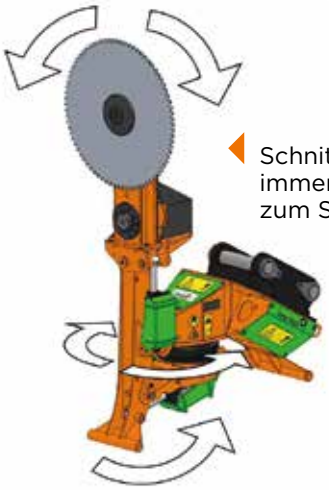

Schnittbewegung
immer parallel
zum Sägeblatt

TECHNISCHE DATEN

Modell	Schneidbalken	Anz. Messer/ Teller	Durchmesser (mm)	Schnittkapazität (mm)		Schnittbreite (m)	Hydraulikfluss und Druck	Drehzahl (U/min)	Maschinengewicht* (kg) *Ohne Aufhängung
				Balken	Sägeblatt				
METEOR P360	1700	1	700	25	240	0,7	45 L/min bei 180 bar	2000	550
	1900	1	900	NA	500	0,9	75 L/min bei 180 bar	1600 - 1900	580

SCHNEIDBALKEN FÜR FRONTLADER

SPEZIELL FÜR KLEINLADER

METEOR MD100

SCHNEIDBALKEN
mit 3 bis 4 Ø 500 mm Sägeblättern ausgestattet

OPTIONAL
austauschbarkeit der Sägeblätter durch einfache Messerteller mit Ø 500 mm

HYDRAULIKMOTOR
mit Zahnrädern

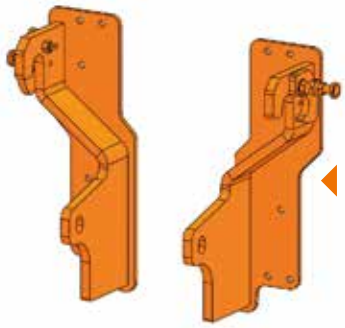

KUPPLUNGSSYSTEM FÜR ALLE MARKEN

OPTIONAL
hydraulischer Neigezylinder

HYDRAULISCHER VERSATZZYLINDER
serienmäßig (Hub 700 mm)

HAUPTVORTEILE METEOR MD100

- Anpassung an einen kleinen Frontlader
- Ideal für den Heckenschnitt an Feldrändern
- Ein an dem Umfang Ihres Einsatzortes angepasster professioneller Schneidbalken
- Vertikales und horizontales Arbeiten
- Volle Sicht dank dem Frontanbau
- Ein an den Durchsatz des Trägerfahrzeugs angepasster Schneidbalkenmotor
- Abstellstützen für die Lagerung

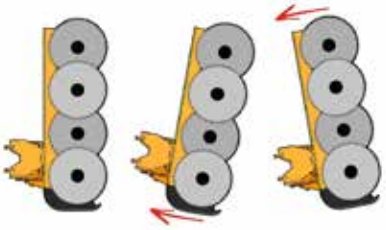

Optionales Ausweichsystem des Schneidbalkens in der Schnittebene

TECHNISCHE DATEN

Modell	Schneidbalken	Anz. Messer/ Teller	Durchmesser (mm)	Schnittkapazität (mm)		Schnittbreite (m)	Hydraulikfluss und Druck	Drehzahl (U/min)	Maschinengewicht* (kg) *Ohne Aufhängung
				Balken	Sägeblatt				
METEOR MD100	3500	3	500	25	160	1,23	27 L/min bei 170 bar	2500	170
	4500	4				1,59			192

GROSSER SEITENVERSCHUB AUF KLEINEM LADER

METEOR MD110

SCHNEIDBALKEN
mit 3 bis 4 Ø 500 mm Sägeblättern ausgestattet

OPTIONAL
schlauchverlängerungssatz

HYDRAULIKMOTOR
zahnradgetriebe des Schneidbalkens, das an den Durchsatz des Trägerfahrzeugs angepasst ist

SCHWENKBARER MANUELLER ARM
auf der rechten Seite des Anbaugeräts für einen festen Seitenverschub

OPTIONAL
austauschbarkeit der Sägeblätter durch einfache Messerteller mit Ø 500 mm

HAUPTVORTEIL METEOR MD110

- Ideal für Waldränder, Waldwege und Feldränder zur Anpassung an den Frontlader
- Ein an dem Umfang Ihres Einsatzortes angepasster professioneller Schneidbalken
- Serienmäßige hydraulische Neigung des Schneidbalkens
- Volle Sicht dank dem Frontanbau
- Optionales Kupplungssystem für alle Marken
- Abstellstützen für die Lagerung

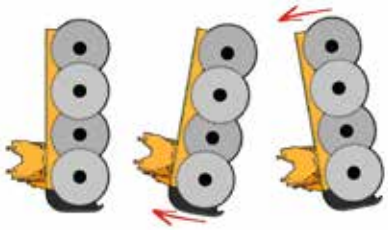

Optionales Ausweichsystem des Schneidbalkens in der Schnittebene

TECHNISCHE DATEN

Modell	Schneidbalken	Anz. Messer/ Teller	Durchmesser (mm)	Schnittkapazität (mm)		Schnittbreite (m)	Hydraulikfluss und Druck	Drehzahl (U/min)	Maschinengewicht* (kg) *Ohne Aufhängung
				Balken	Sägeblatt				
METEOR MD110	3500	3	500	25	160	1,23	27 L/min bei 170 bar	2500	250
	4500	4				1,59			270

DIE MULTI-TRÄGER LÖSUNG

METEOR T90C

MOTORSCHUTZHAUBE

SCHNEIDBALKEN
mit 3 bis 4 Ø 600 mm Sägeblättern ausgestattet

HYDRAULISCHER VERSATZZYLINDER

FUNKTIONSWAHLSCHALTER 2 POSITIONEN
verschub oder Neigung des Schneidbalkens

2 SCHNEIDWERZEUGARTEN
schlegelbleche und/oder Sägeblatt (Kombimontage möglich)

HAUPTVORTEILE METEOR T90C

- Multifunktionale Baugruppe zur Anpassung an einen Frontlader
- Für alle Arten von Schneidarbeiten geeignet
- Für Arbeiten auf der rechten Seite des Frontladers
- Kippzylinder für horizontales Arbeiten, um Hecken zu kürzen
- Optionales Kupplungssystem für alle Marken
- Abstellstützen für die Lagerung

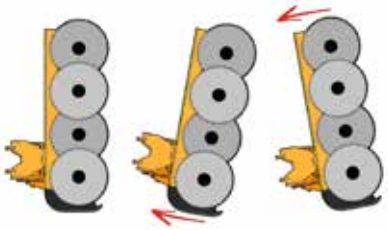

Optionales Ausweichsystem des Schneidbalkens in der Schnittebene

TECHNISCHE DATEN

Modell	Schneidbalken	Anz. Messer/ Teller	Durchmesser (mm)	Schnittkapazität (mm)		Schnittbreite (m)	Hydraulikfluss und Druck	Drehzahl (U/min)	Maschinengewicht* (kg) *Ohne Aufhängung
				Balken	Sägeblatt				
METEOR T90C	3600	3	600	25	200	1,53	45 L/min bei 170 bar	2000	460
	4600	4				2			480

meteor

SCHNEIDBALKEN FÜR TELESKOPLADER

EINFACH UND KOSTENGÜNSTIG

METEOR T90R

SCHNEIDBALKEN
mit 3 bis 4 Ø 600 mm Sägeblättern ausgestattet

OPTIONAL
austauschbarkeit der Messer in Schlegelbleche für den Jahreszuwachs

SCHWENBARER STÜTZARM
durch manuelle Drehbewegung

STEUERPULT
(Bluetooth als Option)

HAUPTVORTEILE METEOR T90R

- Spezielle teleskopische Baumschneideausrüstung: einfach, kostengünstig und multifunktional
- Großer Verschub: 2,85 m von der Achse des Trägers
- Ideal für die Pflege von Feldhecken und Feldrändern
- Arbeiten auf der linken Seite des Trägerfahrzeugs für eine bessere Sicht
- Kippzylinder für horizontales Arbeiten, um Hecken zu kürzen, als Option
- Hydrauliksatz Schneidbalken, Druckbegrenzungsventil, Durchflussmengenteiler und Nachspeiseventil für eine Ausrüstung, die in aller Sicherheit installationsbereit ist
- Bluetooth-Option: kein Kabel am Trägerarm
- Optionales Kupplungssystem für alle Marken
- Abstellstützen für die Lagerung

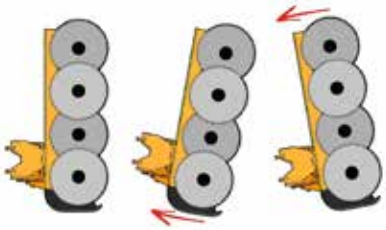

Optionales Ausweichsystem des Schneidbalkens in der Schnittebene

TECHNISCHE DATEN

Modell	Schneidbalken	Anz. Messer/ Teller	Durchmesser (mm)	Schnittkapazität (mm)		Schnittbreite (m)	Hydrau-likfluss und Druck	Drehzahl (U/min)	Maschinen-gewicht* (kg) *Ohne Aufhängung
				Balken	Sägeblatt				
METEOR T90R	3600	3	600	25	200	1,53	45 L/min bei 170 bar	2000	440
	4600	4				2			485

DIE MULTI-TRÄGER LÖSUNG

METEOR T90C

STEUERPULT
(Bluetooth als Option)

HYDRAULISCHER VERSATZZYLINDER

SCHNEIDBALKEN
mit 3 bis 4 Ø 600 mm Sägeblättern ausgestattet

ELEKTROHYDRAULISCHES STEUERGERÄT
mit Durchflussmengenteiler und Druckbegrenzungsventil

HAUPTVORTEILE METEOR T90C

- Einfache Anpassung an Teleskopstapler
- Arbeiten auf der linken Seite des Trägerfahrzeugs für eine bessere Sicht
- Kippzylinder für horizontales Arbeiten, um Hecken zu kürzen
- Austauschbarkeit der Messerscheiben durch Schlegelbleche
- Bluetooth-Option: kein Kabel am Trägerarm
- Optionales Kupplungssystem für alle Marken
- Abstellstützen für die Lagerung

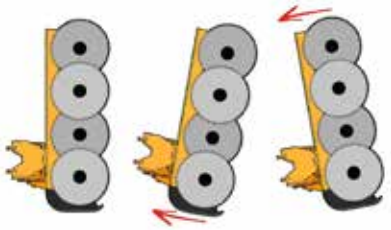

Optionales Ausweichsystem des Schneidbalkens in der Schnittebene

TECHNISCHE DATEN

Modell	Schneidbalken	Anz. Messer/ Teller	Durchmesser (mm)	Schnittkapazität (mm)		Schnittbreite (m)	Hydraulikfluss und Druck	Drehzahl (U/min)	Maschinengewicht* (kg) *Ohne Aufhängung
				Balken	Sägeblatt				
METEOR T90C	3600	3	600	25	200	1,53	45 L/min bei 170 bar	2000	460
	4600	4				2			480

SPEZIELL FÜR INTENSIVARBEITEN

METEOR T90

OPTIONAL
austauschbarkeit der Sägeblätter durch verstärkte, gestanzte Schlegelbleche für den Pflegeschnitt

SCHNEIDBALKEN
mit 3 bis 6 Ø 650 mm Sägeblättern ausgestattet

HYDRAULISCHER VERSATZZYLINDER

STEUERPULT
(Bluetooth als Option)

HAUPTVORTEILE METEOR T90

- Professionelle, multifunktionale Hochentaster, ideal für landwirtschaftliche Lohnunternehmen
- Sowohl für Windschutzbepflanzungen als auch für Feldränder geeignet
- Volle Sicht auf den Schneidbalken, der vor dem Trägerfahrzeug angebracht ist
- Kippzylinder für horizontales Arbeiten, um Hecken zu kürzen
- Elektrohydraulisches Steuergerät mit Durchflussmengenteiler
- Optionales Kupplungssystem für alle Marken
- Abstellstützen für die Lagerung

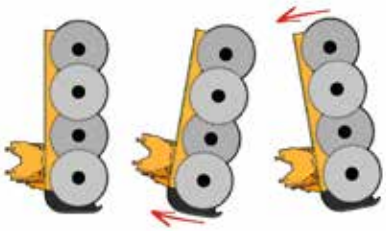

Optionales Ausweichsystem des Schneidbalkens in der Schnittebene

TECHNISCHE DATEN

Modell	Schneidbalken	Anz. Messer/ Teller	Durchmesser (mm)	Schnittkapazität (mm)		Schnittbreite (m)	Hydraulikfluss und Druck	Drehzahl (U/min)	Maschinengewicht* (kg) *Ohne Aufhängung
				Balken	Sägeblatt				
METEOR T90	3650	3	650	25	220	1,57	85 L/min bei 140 bar	2500	535
	4650	4				2,05			575

MASSGESCHNEIDERTE AUFBAUTEN: AUF ANFRAGE

SAVOIR-FAIRE FRANÇAIS
25 ans
Coupéco
UNE DIFFÉRENCE DE TAILLE

ZI du Chail - 17800 PONS - FRANKREICH
Tel. +33 (0)5 46 96 25 50
coupeco@coupeco.com

www.coupeco.com

Da COUP'ECO seine Produkte ständig weiterentwickeln möchte, behält sich das Unternehmen das Recht vor, Änderungen an seinen Maschinen ohne Vorankündigung vorzunehmen Die Fotos und Daten sind nicht rechtsverbindlich. Fotocredits: iStock® - Coupeco 06/2022 - **blue-com.fr**